A5

Sportback

Tarif au 04.10.2016

Audi
Vorsprung durch Technik

myAudi

» Profitez d'une plateforme riche en fonctionnalités.

En tant que futur client,

grâce à myAudi vous serez informés des dernières actualités de la marque et retrouverez toutes les informations utiles pour préparer l'achat de votre Audi : catalogues, tarifs, configurations sauvegardées, demande d'essai...

Lorsque vous serez client,

grâce à myAudi vous profiterez de conseils vidéos pour maîtriser votre Audi, vous pourrez gérer l'entretien de votre Audi en ligne (historique, prise de rendez-vous), paramétrer vos services Audi connect et bénéficier de nombreuses attentions...

Maîtriser
- Carnets de bord
- Plan d'entretien numérique
- Conseils

Créer
- Configuration
- Sauvegarde d'un projet d'achat

Contacter
- Prises de rendez-vous
- Demandes d'essai

Partager
- Privilèges
- Avant-premières
- Rencontres

Connecter
- Paramétrages du système Audi connect :
  - Cartographies
  - Hotspot WiFi
  - Consommation...

Explorer
- Univers Audi
- Newsletter

Découvrez en vidéo la richesse des fonctionnalités de votre espace myAudi **depuis votre smartphone**

ou sur my.audi.com

>> Je m'inscris

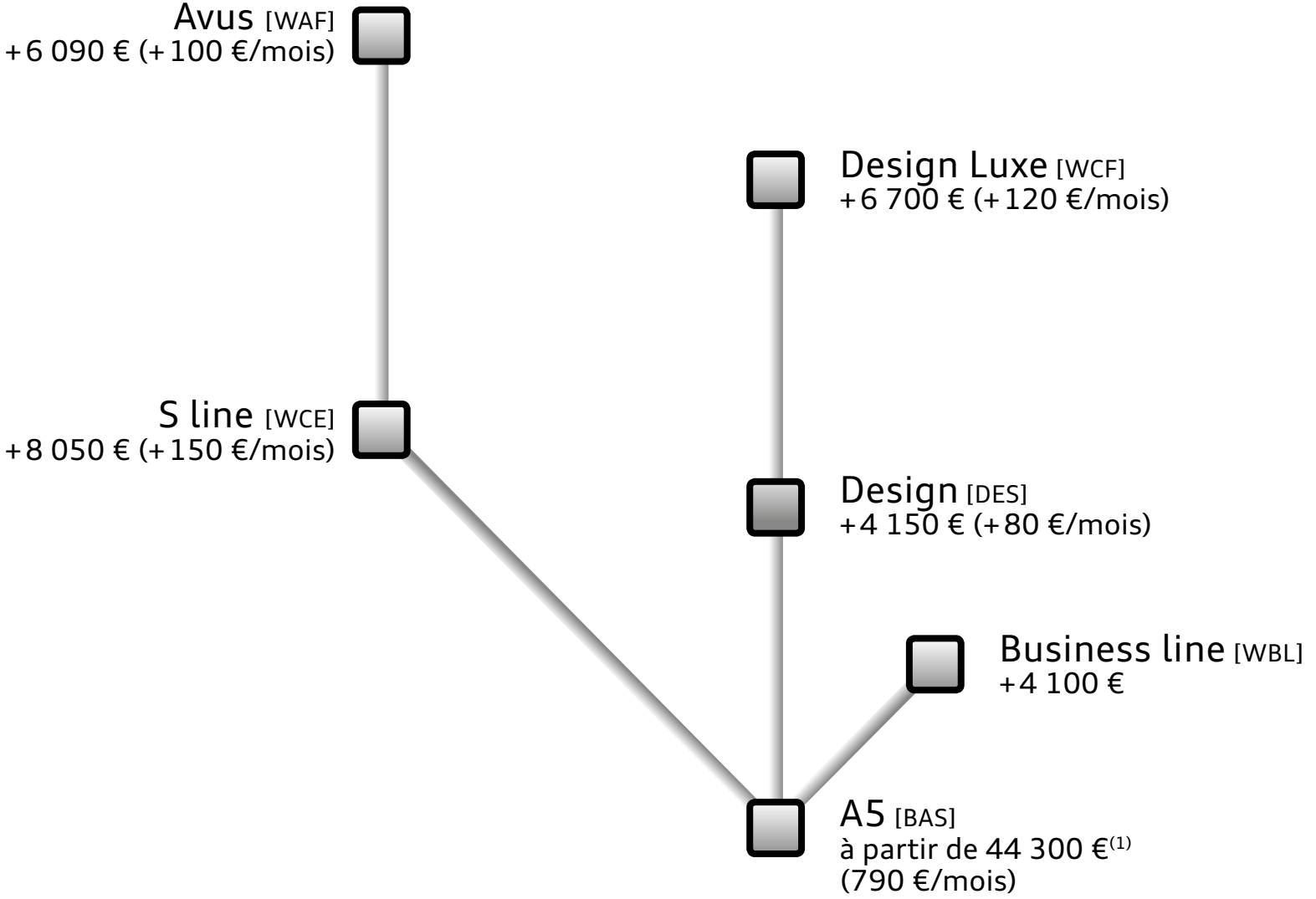

(1) Au moment de l'ouverture des commandes.

A5 Sportback

	Puissance	Transmission	Émissions CO_2 (g/km)[3][4]	Puissance fiscale (CV)[3][4]	A5 [BAS]		Business line[1] [WBL]		Design [DES]		S line [WCE]		Design Luxe [WCF]		Avus [WAF]	
					Prix client TTC	Code modèle	Prix client TTC	Code modèle	Prix client TTC	Code modèle	Prix client TTC	Code modèle	Prix client TTC	Code modèle	Prix client TTC	Code modèle
Version essence																
2.0 TFSI[4]	252 ch	quattro S tronic 7	136 / 141 / 144	15	49 000 €	F5AAAY0000	53 100 €	F5AAAY0000	53 150 €	F5ACAY0000	57 050 €	F5ABAY0000	59 850 €	F5ACAY0000	63 140 €	F5ABAY0000
Version diesel avec filtre à particules et catalyseur d'oxydation avec réservoir AdBlue[2]																
2.0 TDI[4]	190 ch	S tronic 7	109 / 112 / 114	10	44 300 €	F5AAFG0000	48 400 €	F5AAFG0000	48 450 €	F5ACFG0000	52 350 €	F5ABFG0000	55 150 €	F5ACFG0000	58 440 €	F5ABFG0000
2.0 TDI[4]	190 ch	quattro S tronic 7	117 / 121 / 124	11	46 800 €	F5AAFY0000	50 900 €	F5AAFY0000	50 950 €	F5ACFY0000	54 850 €	F5ABFY0000	57 650 €	F5ACFY0000	60 940 €	F5ABFY0000
3.0 TDI[4][5]	218 ch	quattro S tronic 7	119 / 124 / 125	12	51 050 €	F5AACY0000	55 150 €	F5AACY0000	55 200 €	F5ACCY0000	59 100 €	F5ABCY0000	61 900 €	F5ACCY0000	65 190 €	F5ABCY0000

(1) Version Business line réservée aux personnes morales (à l'exclusion des entités exerçant une activité de commercialisation ou de location courte durée d'automobiles et hors catégories juridiques INSEE n° 6. Exemple : sociétés civiles, groupements fonciers, etc.).
(2) L'AdBlue est une solution aqueuse d'urée biodégradable. Elle est injectée à doses minimales en amont du catalyseur d'oxydation et permet de transformer les NO_x en ammoniaque et en eau à 90%.
(3) Jantes 17" / Jantes 18" / Jantes 19".
(4) En cours d'homologation.
(5) Disponibilité prévisionnelle fin 2016.

Offres de financement A5 Sportback(1)

Garantie et entretien plus inclus(2)

	Puissance	Transmission	36 loyers TTC(2)					Option d'achat finale TTC					Coût total TTC en cas d'acquisition				
			A5	Design	S line	Design luxe	Avus	A5	Design	S line	Design Luxe	Avus	A5	Design	S line	Design Luxe	Avus
Version essence																	
2.0 TFSI	252 ch	quattro S tronic 7	900 €	980 €	1 050 €	1 100 €	1 150 €	23 917 €	25 709 €	27 612 €	21 007 €	30 920 €	56 331 €	61 004 €	65 415 €	60 591 €	72 333 €
Version diesel avec filtre à particules et catalyseur d'oxydation avec réservoir AdBlue(3)																	
2.0 TDI	190 ch	S tronic 7	790 €	870 €	940 €	990 €	1 040 €	22 682 €	24 467 €	26 332 €	19 705 €	29 688 €	51 107 €	55 780 €	60 188 €	55 362 €	67 111 €
2.0 TDI	190 ch	quattro S tronic 7	830 €	910 €	980 €	1 030 €	1 080 €	24 055 €	25 883 €	27 738 €	21 111 €	31 061 €	53 949 €	58 625 €	63 032 €	58 206 €	69 952 €
3.0 TDI	218 ch	quattro S tronic 7	910 €	990 €	1 060 €	1 110 €	1 160 €	25 964 €	27 760 €	29 650 €	23 021 €	32 967 €	58 741 €	63 415 €	67 826 €	62 999 €	74 744 €

(1) Offres en Location avec Option d'Achat sans apport pendant 36 mois et 45 000 km avec garantie et entretien inclus, réservées aux particuliers du 29/09/2016 au 31/12/2016 chez tous les Distributeurs Audi présentant ces financements, sous réserve d'acceptation du dossier par Volkswagen Bank GmbH – SARL de droit allemand – Capital social : 318 279 200 € – Succursale France : bâtiment Ellipse, 15 avenue de la Demi-Lune – 95700 Roissy-en-France – RCS Pontoise 451 618 904 – ORIAS : 08 040 267 (www.orias.fr) et après expiration du délai légal de rétractation.
(2) Entretien plus pour les particuliers souscrit auprès de Vokswagen Bank GmbH, détail et limites prévues dans les conditions générales, disponibles sur demande auprès de votre Distributeur.
(3) L'AdBlue est une solution aqueuse d'urée biodégradable. Elle est injectée à doses minimales en amont du catalyseur d'oxydation et permet de transformer les NO_x en ammoniaque et en eau à 90%.

Un crédit vous engage et doit être remboursé. Vérifiez vos capacités de remboursement avant de vous engager.

Extension de garantie A5 Sportback

	1 an supplémentaire (2 + 1)		2 ans supplémentaires (2 + 2)		3 ans supplémentaires (2 + 3)	
km	**60 000**	**90 000**	**80 000**	**120 000**	**100 000**	**150 000**
option	**EA2**	**EA3**	**EA5**	**EA6**	**EA8**	**EA9**
A5 Sportback	535 €	695 €	1 110 €	1 540 €	1 840 €	2 780 €

Plus serein, plus longtemps

Audi garantit ses voitures 2 ans sans limitation kilométrique. Pour plus de sérénité, il est possible de souscrire un contrat de garantie complémentaire portant la durée de la garantie à 3, 4 ou 5 ans. Cette extension de garantie est strictement le prolongement de la garantie constructeur.

La peinture et l'anticorrosion sont respectivement garanties 3 ans et 12 ans.

La périodicité des vidanges est variable. Une alerte sera affichée par l'indicateur de maintenance. L'intervalle entre chaque vidange ne doit pas être supérieur à 30 000 km.

Les révisions doivent être effectuées au maximum tous les 2 ans, selon le style de conduite et les conditions d'entretien.

Offres disponibles :

- Extension de garantie **1 an** / 60 000 km ou 90 000 km
- Extension de garantie **2 ans** / 80 000 km ou 120 000 km
- Extension de garantie **3 ans** / 100 000 km ou 150 000 km

Le contrat prend fin lorsque la première des 2 échéances (durée ou kilométrage) est atteinte.

En cas de défaillance mécanique, électrique, le contrat de garantie permet de bénéficier notamment des réparations et/ou remplacement des pièces suivantes :

- Moteur
- Boîte de transfert
- Transmission
- Direction, circuit électrique
- Carters
- Boîte de vitesses
- Embrayage (hors disque)
- Système de refroidissement
- Suspensions (hors amortisseurs)

Ces interventions doivent être effectuées chez un Partenaire Audi Service. **Le bénéfice de cette extension de garantie n'est pas subordonné à la réalisation des prestations de réparation et d'entretien non couvertes par cette extension de garantie, par un réparateur du réseau agréé AUDI.**

Lors de la revente, le contrat est cessible avec le véhicule, ce qui en augmente la valeur. En cas de revente du véhicule avant le terme du contrat, le nouveau propriétaire bénéficiera des prestations souscrites.

Conditions Générales de Vente disponibles dans le réseau Audi Service ou sur www.audi.fr

Teintes de carrosserie

Teintes vernies	Code	Prix
Blanc ibis	T9T9	Gratuit
Noir brillant	A2A2	
Teintes métallisées		
Argent Fleuret	L5L5	1 010 €
Blanc Glacier	2Y2Y	
Bleu Lunaire	W1W1	
Bleu Scuba	S9S9	
Brun Argus	W3W3	
Gris Manhattan	H1H1	
Gris Mousson	0C0C	
Noir Mythic	0E0E	
Rouge Matador	T7T7	
Rouge Tango	Y1Y1	
Vert Gotland	Q6Q6	
Teintes nacrées spécifiques S line		
Gris Daytona*	6Y6Y*	1 010 €
Teinte Audi exclusive		
Couleur sur demande	Q0Q0	2 750 €

* Pour les autres finitions, prix d'une peinture Audi exclusive.

Types de sellerie et coloris

Intérieurs de série

Matériau	Nom	Sièges de série	A5 [BAS]	Business line [WBL]	Design [DES]	S line [WCE]	Design Luxe [WCE]	Avus [WAF]	Teintes disponibles			
Tissu	Index **[N2M]**	Sièges normaux	S	S	–	–	–	–	Noir **YM**	Gris Roche **ZF / ZG**		
Mixte	Concept **[N1N]**	Sièges normaux	–	–	S	–	–	–	Noir **YM**			
Cuir	Cuir / Tissu Séquence S line **[N7V]**	Sièges Sport	–	–	–	S	–	–	Noir / Gris Roche **EI**			
Cuir	Milano **[N5W]**	Sièges normaux	–	–	–	–	S	–	Noir **YM**	Gris Roche **ZF / ZG**	Beige Atlas **ZE / ZI**	Brun Nougat **ZK**
		Sièges sport	–	–	–	–	–	S	Noir **YM**	Gris Roche **ZF / ZG**	Beige Atlas **ZE / ZI**	Brun Nougat **ZK**

Intérieurs en option Audi

Matériau	Nom	En combinaison avec							Teintes disponibles			
Mixte	Cuir / Simili cuir **[N1F]**	Sièges normaux **[de série]**	O	O	O	–	–	–	Noir **YM**	Gris Roche **ZF / ZG**	Beige Atlas **ZE / ZI**	Brun Nougat **ZK**
		Sièges Sport **[de série] ou [Q1D]**	O	O	O	–	–	–	Noir **YM**	Gris Roche **ZF / ZG**		Brun Nougat **ZK**
	Cuir / Alcantara **[N7U]**	Sièges Sport **[de série] ou [Q1D]**	O	O	O	–	O	O	Noir **YM**	Gris Roche **ZF / ZG**		
	Cuir / Alcantara S line **[N7K]**	Sièges Sport **[de série]**	–	–	–	O	–	–	Noir / Gris Roche **EI**	Gris rotor / Surpiqûres gris anthracite **OQ**		
Cuir	Milan **[N5W]**	Sièges normaux **[de série]**	O	O	O	–	–	–	Noir **YM**	Gris Roche **ZF / ZG**	Beige Atlas **ZE / ZI**	Brun Nougat **ZK**
		Sièges Sport **[de série] ou [Q1D]**	O	O	O	–	O	–	Noir **YM**	Gris Roche **ZF / ZG**	Beige Atlas **ZE / ZI**	Brun Nougat **ZK**
		Sièges ventilés à l'avant **[PS8]**	–	–	–	–	O	O	Noir **YM**			
	Cuir nappa S line **[N3M]**	Sièges Sport **[de série]**	–	–	–	O	–	–	Noir / Surpiqûres gris Roche **EI**	Gris rotor / Surpiqûres gris anthracite **OQ**		
		Sièges normaux **[PS6]**	–	–	–	O	–	–	Noir / Surpiqûres gris Roche **EI**	Gris rotor / Surpiqûres gris anthracite **OQ**		

– : Non disponible. O : En option.

Types de sellerie et coloris

Intérieurs en option Audi design selection

Matériau	Nom	En combinaison avec	A5 [BAS]	Business line [WBL]	Design [DES]	S line [WCE]	Design Luxe [WCE]	Avus [WAF]	Teintes disponibles			
Mixte	Cuir / Tissu **[N0B] / [WK8]**	Sièges normaux **[de série]**	–	–	O	–	–	–	Noir **YM**	Gris Roche **ZG**		
	Cuir / Alcantara **[N6E] / [WK8]**	Sièges Sport **[Q1Q]**	–	–	O	–	O	–	Gris Roche **RO**	Beige Atlas **ZE / ZI**		
Cuir	Nappa **[N3Q] / [WK8]**	Sièges Sport **[Q1Q]**	–	–	O	–	O	–	Gris Roche **RO**	Beige Atlas **ZE / ZI**	Brun cèdre / Surpiqûres gris granit **AF / AG**	Rouge arras / Surpiqûres gris granit **AW**

Intérieurs en option Audi exclusive

Matériau	Nom	En combinaison avec	A5 [BAS]	Business line [WBL]	Design [DES]	S line [WCE]	Design Luxe [WCE]	Avus [WAF]	Teintes disponibles
Mixte	Sellerie en cuir Nappa fin (pack 1) **[YS1]**	Sièges Sport **[de série] ou [Q1D]**	–	–	O	O	O	O	La couleur du cuir et des surpiqûres est personnalisable selon un catalogue de 16 coloris Audi exclusive

– : Non disponible. O : En option. (3) Oblige accoudoirs en cuir. (4) Oblige sièges électriques.

Répartition des couleurs intérieures en fonction de la sellerie

	YM	ZE	ZF	ZG	ZI	ZK
Code intérieur						
Siège / assise centrale	noir	beige atlas	gris roche	gris roche	beige atlas	brun nougat
Siège / côtés	noir	beige atlas	gris roche	gris roche	beige atlas	brun nougat
Surpiqûres des sièges	–	–	–	–	–	–
Tableau de bord / haut	noir	noir	noir	gris granite	gris granite	noir
Tableau de bord / bas	noir	noir	noir	gris roche	beige atlas	noir
Tapis / Moquette	noir	noir	noir	gris granite	gris granite	noir
Ciel de pavillon	gris titane	gris titane	gris titane	gris titane	beige atlas	gris titane

Répartition des couleurs intérieures en fonction de la sellerie sur Audi design selection

	AE	AF	AG	AW	RO	YM	ZG
Code intérieur							
Siège / assise centrale	beige atlas	brun cèdre	brun cèdre	rouge arras	gris roche	noir	gris roche
Siège / côtés	beige atlas	brun cèdre	brun cèdre	rouge arras	gris roche	noir	gris roche
Surpiqûres des sièges	gris granite	gris granite	gris granite	gris granite	brun wapiti	–	–
Tableau de bord / haut	gris granite	noir	noir	noir	brun wapiti	noir	gris granite
Tableau de bord / bas	beige atlas	noir	noir	noir	gris roche	noir	gris roche
Tapis / Moquette	gris granite	noir	noir	noir	gris granite	noir	gris granite
Ciel de pavillon	beige atlas	noir	gris titane	noir	gris titane	gris titane	gris titane

Répartition des couleurs intérieures en fonction de la sellerie sur S line

	EI	OQ
Code intérieur		
Siège / assise centrale	noir	gris rotor
Siège / côtés	gris roche	gris rotor
Surpiqûres des sièges	–	anthracite
Tableau de bord / haut	noir	noir
Tableau de bord / bas	noir	noir
Tapis / Moquette	noir	noir
Ciel de pavillon	noir	noir

Applications décoratives

Applications décoratives sur les contreportes et tableau de bord	Code	A5 [BAS]	Business line [WBL]	Design [DES]	S line [WCE]	Design Luxe [WCE]	Avus [WAF]
Argent reflex métallique	5MA	Série	Série	–	–	–	–
Aluminium ellipse	5TT	300 €	300 €	Série	–	Série	–
Aluminium brossé mat	5TG	–	–	–	Série	–	–
Bois de chêne gris nature	7TL	–	–	260 €	–	260 €	Série
Piano laqué noir	5TL	–	–	–	260 €	–	260 €
Ronce de noyer brun foncé	5MG	560 €	560 €	260 €	–	260 €	260 €
Audi exclusive (oblige [5MG])	[YTA/S3G]	1 270 €	1 270 €	1 270 €	1 270 €	1 270 €	1 270 €

DE SÉRIE

De série : A5 et Business Line
Jantes en aluminium coulé style 15 branches, 7.5 J x 17"
Pneus : 225/50 R 17

De série : Design
Jantes en aluminium coulé style 10 branches, 8.5 J x 18"
Pneus : 245/40 R 18

De série : S line
Jantes en aluminium coulé style 5 branches doubles en étoile, 8,5 J x 18"
Pneus : 245/40 R 18

De série : Design luxe
Jantes en aluminium coulé style 10 branches parallèles, 8,5 J x 18"
Pneus : 245/40 R 18
Code : PRK

De série : Avus
Jantes Audi Sport en aluminium coulé style 10 branches en V, 8,5 J x 19"
Pneus : 255/35 R 19
Code : PQJ

OPTION AUDI

En option :
Jantes en aluminium 5 branches Aero branches, contrastées titane et partiellement polies 7.5 J x 17"
Pneus : 225/50 R 17
Code : F65

En option :
Jantes en aluminium coulé style 5 branches doubles, 7.5 J x 17"
Pneus : 225/50 R 17
Code : F66

En option :
Jantes en aluminium coulé 15 branches, contrastées titane et partiellement polies, 8.5 J x 19"
Pneus : 255/35 R 19
Code : PRR

En option :
Jantes en aluminium coulé style 5 branches parallèles, 8.5 J x 19"
Pneus : 255/35 R 19
Code : PRL

En option :
Jantes en aluminium coulé style 15 branches en V, gris contrastées et partiellement polies 8.5 J x 19"
Pneus : 255/35 R 19
Code : PRI

OPTION AUDI SPORT

En option :
Jantes Audi Sport en aluminium coulé en style turbine 5 branches, magnésium, brillant 8.5 J x 19"
Pneus : 245/35 R 19
Code : PQW
Uniquement disponible avec transmission quattro

En option :
Jantes Audi Sport en aluminium coulé en style blade à 5 branches, 8.5 J x 19"
Pneus : 255/35 R 19
Code : PQI

En option :
Jantes Audi Sport en aluminium coulé style 5 branches en pylône titanium mat, 8.5 J x 19"
Pneus : 245/35 R 19
Code : PQH

Sécurité
Affichage du contrôle de la pression des pneus
Airbags grand volume pour conducteur et passager avant
Airbags latéraux à l'avant et système d'airbags de tête
Antipatinage ASR pour une motricité optimale, empêche le patinage des roues motrices
Blocage électronique de différentiel (EDS)
Ceintures de sécurité, automatiques à trois points pour tous les sièges, contrôle de port de ceinture à l'avant, couleur assortie à celle de l'habitacle. Dispositif de réglage en hauteur de la ceinture
Châssis dynamique pour un maximum de dynamisme et de confort grâce à un essieu avant allégé à cinq bras, barre de stabilisation ; support d'essieu avant solidaire de la carrosserie ; essieu avant allégé à cinq bras avec suspension indépendante des roues ; amortisseurs à gaz comprimé bi-tube et ressorts hélicoïdaux ; support d'essieu à réglage élastique à l'arrière
Colonne de direction de sécurité, contient un système mécanique de déplacement avec fonction d'amortissement qui complète le potentiel de sécurité de la ceinture et de l'airbag
Contrôle électronique de stabilisation (ESC)
Cric et outillage de bord
Désactivation de l'airbag passager
Direction assistée électromécanique
Écrous de roues antivol
Feux arrière rouges, avec feux de recul blancs et feux de brouillard arrière intégrés, feux de plaque arrière à LED ; incluant troisième feu stop surélevé
Fixation pour sièges enfants ISOFIX pour le siège passager avant avec commande de désactivation de l'airbag passager et sécurité enfant électrique séparée sur les portières arrière
Fixation pour sièges enfants ISOFIX et Top Tether pour les sièges extérieurs arrière support normalisé pour une fixation pratique des sièges enfants ISOFIX ; incluant un point de fixation supplémentaire (Top Tether)
quattro® (uniquement sur versions quattro) transmission intégrale permanente avec répartition asymétrique et dynamique de couple par le biais d'un différentiel central autobloquant et d'une commande de couple à sélection de roue. Le système intégré dans le contrôle électronique de stabilisation (ESC) répartit les couples d'entraînement sur toutes les roues motrices selon la situation de conduite par des interventions de freinage ciblées. Lors des virages, il rectifie activement le cours du véhicule. Cela se traduit par une traction et une dynamique de virage améliorées ainsi qu'un comportement routier plus précis et plus neutre (moins de sous-virage). Par ailleurs, l'agilité de la direction est améliorée
Protection antidémarrage électronique, intégrée à la gestion du moteur, activation automatique par la clé du véhicule
Sécurité enfants
S tronic® (uniquement sur versions S tronic) boîte séquentielle 7 vitesses à double embrayage avec commande électrohydraulique, permet des rapports plus courts et des changements de rapports sans interruption perceptible de motricité. En mode automatique, il est possible de choisir entre les deux programmes D (Drive) et S (Sport). La boîte S tronic peut être commandée manuellement par le sélecteur de vitesses ou les palettes de changement de vitesses sous le volant
Système de freinage avec freins à disque à l'avant et à l'arrière
Triangle de présignalisation
Trousse de secours
Préparation pour crochet d'attelage
Roue de secours à faible encombrement

Électriques et fonctionnels
Dispositif anti-erreur de carburant
Dossier de banquette arrière rabattable à distance et en trois parties 40 : 20 : 40 ou complètement
Frein de stationnement électromécanique, comprend fonction de frein de stationnement à l'arrêt, assistance au démarrage par désactivation automatique et fonction frein de secours sur les 4 roues durant la marche
Limiteur de vitesse réglable, le conducteur peut définir une limite de vitesse maximum qui ne sera pas dépassée (utile par ex. pour les conducteurs débutants ou dans les pays où la vitesse est limitée sur les autoroutes). Lorsque la vitesse maximum définie est atteinte, le véhicule se régule automatiquement. Cette limite de vitesse peut être désactivée à tout moment et également dépassée en cas de kickdown. Il est possible de basculer entre le régulateur de vitesse et le limiteur de vitesse grâce à la touche LIM située sur le sélecteur multifonction
Récupération, permet de réaliser des économies de carburant en récupérant l'énergie de décélération et de freinage ; convertit l'énergie cinétique en énergie électrique utilisable en augmentant la tension du générateur durant les phases de décélération ou de freinage et soulage l'alternateur lorsque la voiture accélère de nouveau
Réservoir Adblue de 12 l (uniquement pour TDI)
Système Start-Stop, contribue à réduire la consommation de carburant ainsi que les émissions de CO_2 en coupant automatiquement le moteur lors des phases d'arrêt, par ex. aux feux rouges. Le redémarrage est engagé dès l'actionnement de la pédale d'embrayage ou dès le relâchement du frein. Peut être désactivé à tout moment via une touche
Confort
Allume-cigare et cendrier
Keyless go : démarrage et arrêt du moteur par touche moteur Start/Stop sur la console centrale
Pare-soleil
Sièges avant réglables manuellement en hauteur et en profondeur ; réglage manuel des appuie-tête en hauteur
Tapis complémentaires à l'avant et à l'arrière
Vide-poches
Vitres athermiques
Esthétique
Ciel de pavillon en tissu selon la couleur intérieure choisie
Éclairage intérieur à extinction temporisée et contacteurs sur toutes les portières
Identification du modèle et de la technologie sur le capot de coffre, inscription quattro (sur versions quattro) sur la calandre, sur le capot de coffre et sur le tableau de bord côté passager avant, sur demande sans identification de modèle/technologie à l'arrière
Moulures de seuil avec insert en aluminium dans les ouvertures des portières avant
Rétroviseurs extérieurs avec clignotants à LED intégrés
Sorties d'échappement monoflux avec 2 sorties à gauche sur 2.0 TDI 190 ch et 3.0 TDI ; doubles avec 1 sortie à gauche et 1 sortie à droite pour tous les moteurs 2.0 TFSI

Finitions A5 Sportback

	A5 [BAS]	Business line [WBL]	Design [DES]	S line [WCE]	Design luxe [WCF]	Avus [WAF]
Accoudoir central avant	•	—	—	—	—	—
Applications décoratives argent reflex métallique	•	•	—	—	—	—
Audi drive select	•	•	•	•	•	•
Audi parking system : signal sonore d'aide au stationnement arrière	•	—	•	—	—	—
Audi pre sense city	•	•	•	•	•	•
Climatisation automatique	•	—	—	—	—	—
Détecteur de pluie et de luminosité	•	•	•	•	•	•
Hayon à ouverture et fermeture automatique	•	•	•	•	•	•
Interface Bluetooth avec commande vocale	•	•	•	•	•	•
Jantes en aluminium coulé style 15 branches, 7.5 J x 17" avec pneus 225/50 R 17	•	•	—	—	—	—
Keyless go : démarrage et arrêt du moteur par touche moteur Start/Stop sur la console centrale	•	•	•	•	•	•
MMI radio plus, inclut radios AM/FM, lecteur de cartes SDCX, prise d'entrée AUX, lecteur CD, interface USB avec fonction de charge, commande MMI et 8 haut-parleurs passifs (4 à l'avant + 4 à l'arrière)	•	•	•	•	•	•
Pack brillance	•	•	•	•	•	•
Préparation pour crochet d'attelage	•	•	•	•	•	•
Régulateur et limitateur de vitesse	•	•	•	•	•	•
Rétroviseur intérieur sans encadrement jour/nuit automatique	•	•	•	•	•	•
Rétroviseurs extérieurs réglables électriquement et dégivrants incluant buses de lave-glaces dégivrantes	•	—	—	—	—	—
Roue de secours temporaire	•	•	•	•	•	•
Sellerie tissu Index	•	•	—	—	—	—
Système d'information du conducteur, affichage d'un grand nombre d'informations utiles sur un écran TFT monochrome de 5". Inclut la recommandation de repos (le système est actif entre env. 65 km/h et 200 km/h et peut être désactivé) et le programme d'efficience intégré vous assiste avec différents aperçus des données de consommation	•	—	—	—	—	—
Volant 3 branches multifonction en cuir (de série avec palettes de changement de vitesses pour S tronic)	•	•	—	—	—	—
Xénon plus incluant réglage automatique du site des phares et feux diurnes par bandeau de LED (inclut les LED à l'arrière mais pas les lave-phares)	•	•	•	•	—	—
Accoudoir central confort à l'avant		•	•	•	•	•
Appui lombaire à 4 axes pour les sièges avant ; réglage électrique, horizontal et vertical		•	•	•	•	•
Audi parking system plus		•	—	•	•	•
Audi phone box		•	—	—	•	•
Audi smartphone interface avec 2 câbles adaptateur		•	—	•	•	•
Audi connect (détails page 21)		•	—	—	•	•
Audi connect "Sécurité et Service" (détails page 21)		•	•	•	•	•
Climatisation automatique confort 3 zones		•	•	•	•	•
MMI® navigation		•	•	—	—	—
Pack rangement		•	—	—	•	•
Rétroviseurs extérieurs réglables et escamotables électriquement, dégivrants des deux côtés et buses de lave-glaces dégivrantes		•	•	•	•	•
Système d'information du conducteur avec écran couleur résolution de 7"		•	•	—	—	—

• Équipement de série. — Non disponible ou en option.

Finitions A5 Sportback (suite)

	Design [DES]	S line [WCE]	Design luxe [WCF]	Avus [WAF]
Applications décoratives en aluminium Ellipse	•	–	•	–
Éléments extérieurs spécifiques Design (calandre en noir titane avec lamelles chromées, grilles d'entrée d'air latérales en noir titane avec applications diffuseur arrière couleur carrosserie avec baguette horizontale chromée et inserts de portières en aluminium)	•	–	•	–
Embout(s) de sortie(s) d'échappement chromé(s)	•	•	•	•
Jantes en aluminium coulé style 10 branches, 8.5J x 18" avec pneus 245/40 R 18	•	–	–	–
Pack éclairage	•	–	•	•
Partie inférieure de la console centrale (repose-genoux) en simili-cuir	•	–	•	–
Sellerie tissu Concept	•	–	–	–
Volant 3 branches multifonction plus en cuir avec application chromée sur la branche inférieure (de série avec palettes de changement de vitesse pour S tronic)	•	–	•	•
Applications décoratives en aluminium brossé mat		•	–	–
Audi Sound system		•	•	•
Audi Sport suspension		•	–	–
Audi virtual cockpit		•	•	•
Ciel de pavillon en tissu noir		•	–	–
Inscriptions S line sur les ailes avant		•	–	–
Jantes en aluminium coulé style 5 branches doubles en étoile, 8,0 J x 18" avec pneus 245/40 R18		•	–	–
MMI Navigation plus avec MMI touch		•	•	•
Moulures de seuils de portes avec inscription S		•	–	–
Pédalier et repose pied en acier inoxydable		•	–	–
Pommeau du levier/sélecteur de vitesses en cuir perforé noir		•	–	–
Sellerie mixte en tissu Séquence et cuir avec estampillage S sur le dossier des sièges avant		•	–	–
Sièges sport à l'avant		•	–	•
Volant 3 branches multifonction plus en cuir badgé S line avec méplat et poignées de volant en cuir perforé (de série avec palettes de changement de vitesse pour S tronic)		•	–	–
Caméra de recul			•	•
Clé confort (Keyless entry) : système de verrouillage et de déverrouillage du véhicule sans utilisation de la clé			•	•
Jantes en aluminium coulé style 10 branches parallèles, 8.5 J x 18" avec pneus 245/40 R 18			•	–
Phares à LED avec clignotants arrière à LED dynamiques			•	•
Sellerie cuir Milano			•	•
Sièges avant réglables électriquement			•	–

• Équipement de série. – Non disponible ou en option.

Finitions A5 Sportback (suite)

	Avus [WAF]
Application décoratives en bois de chêne gris nature	•
Audi hold assist	•
Audi Tracking System	•
Éléments de l'habitacle en simili-cuir, partie inférieure de la console centrale (repose-genoux) et accoudoirs de portières en simili-cuir de couleur (assortie à la couleur de la partie inférieure du tableau de bord)	•
Jantes en aluminium coulé style 10 branches en V, 8,5 J x 19" avec pneus 245/35 R 19	•
Sièges avant chauffants	•
Sièges avant réglables électriquement avec fonction mémoire pour le siège conducteur + rétroviseurs extérieurs réglables et escamotables électriquement, jour/nuit automatique, dégivrants des deux côtés et buses de lave-glaces dégivrantes ; 2 combinaisons de réglage mémorisables.	•

• Équipement de série. — Non disponible ou en option.

Pack extérieur S line

	Pack extérieur
Pare-chocs avant et arrière, grilles d'entrée d'air latérales en noir titane mat avec applications chromées ainsi que diffuseurs d'air au design résolument sportif	•
Calandre en gris crépuscule mat, lamelles chromées	•
Extensions de bas de caisse laquées noir	•
Moulures de seuil à l'avant avec insert en aluminium et inscription S, éclairées	•
Emblème S line sur les ailes avant	•
Diffuseur d'air en gris crépuscule mat	•
Inserts dans le pare-chocs arrière avec structure alvéolée	•
Sortie(s) d'échappement chromée(s)	•

	Code	A5	Business line	Design	S line	Design Luxe	Avus
Pack extérieur S line	PQD	–	–	1 770 €	1 530 €	1 770 €	1 770 €

Pack Audi design selection

L'Audi design selection vous offre une sélection esthétique de matériaux et de couleurs particulièrement exclusifs pour l'habitacle.

	WK8	WK8/N6E	WK8/N3Q
Jantes en aluminium coulé style 10 branches dynamiques, partiellement polies, 8 J x 18" avec pneus 245/40 R 18	•	•	•
Moulures de seuil éclairées avec insert en aluminium	•	•	•
Applications décoratives en aluminium Trimaran	•	•	•
Volant 3 branches multifonction plus en cuir avec application chromée sur la branche inférieure (de série avec palettes de changement de vitesse pour S tronic)	•	•	•
Pack éclairage d'ambiance	•	•	•
Eléments de l'habitacle en similicuir	•	•	•
Tapis de sol avec liseré de couleur contrastée	–	•	•
Sellerie en cuir / tissu	•	–	–
Sellerie en cuir / Alcantara et surpiqûres contrastées	–	•	–
Sellerie en cuir Nappa et surpiqûres contrastées	–	–	•

	Code	A5	Business line	Design	S line	Design Luxe	Avus
Pack Audi design selection avec sellerie en cuir / tissu	WK8	–	–	2 460 €	–	–	–
Pack Audi design selection avec sellerie en cuir / Alcantara et surpiqûres contrastées Oblige [Q1D]	WK8/N6E	–	–	3 070 €	–	–	–
Pack Audi design selection avec sellerie en cuir Nappa et surpiqûres contrastées Oblige [Q1D]	WK8/N3Q	–	–	4 150 €	–	–	–

Audi Connect(1)

Applications et services

Code option [IT3] - Carte SIM de données intégrée (valable pour 36 mois)

maMusique	monTéléphone	monRéseau				mesInfos			
Musique en streaming avec AUPEO!, Napster et Audi music stream	Accès à la commande vocale du smartphone	Internet embarqué (hotspot WiFi)(5)	Réception et lecture d'e-mail(3)(4)	Messages(4)	Twitter	Localisation de station-service et tarif à la pompe	Prévisions météorologiques	Informations locales spécifiques à un pays (sécurité)	Actualités personnalisées (flux RSS)

monVoyage									
Navigation avec images Google Earth™ et Google Street View™		Localisation de points d'intérêt (POI)	Informations touristiques	myAudi - Destinations spécifiques(3)	Navigation avec informations trafic en temps réel	Informations sur les parkings et stationnements	Entrée de la destination via myAudi ou Google Maps	Mise à jour des cartes en ligne(3)	Informations voyage

Audi Connect "Sécurité et Service"

Applications et services

Code option [IW3] - Carte SIM de données intégrée (valable pour 10 ans)

monVéhicule(1) (directement sur le smartphone grâce à l'application MMI Connect)				mesServices(2) (appel émis directement depuis le véhicule)		
Rapport concernant le véhicule	Verrouillage / déverrouillage à distance	Emplacement de stationnement	Commande à distance du chauffage stationnaire	Appel de l'assistance	Planification d'entretien Audi en ligne	Appel d'urgence

L'utilisation des services proposés par Audi connect est uniquement possible avec les équipements optionnels navigation MMI plus et Audi connect. L'option Audi Connect incluant une carte SIM avec émission et réception de données uniquement. En combinaison avec l'équipement en option Audi phone box, il est nécessaire d'avoir en sa possession une carte SIM avec option téléphone et données ou un smartphone compatible avec Bluetooth et rSAP (remote SIM Access Profile) pour pouvoir utiliser la fonction téléphone de voiture intégrée.

Une base de données répertoriant les téléphones portables testés et compatibles Audi connect est disponible sur www.audi.fr/telephone.
La réception de données issues d'Internet hors de la zone de couverture du réseau peut entraîner un surcoût, notamment à l'étranger. Renseignez-vous auprès de votre opérateur. Les services Audi connect peuvent ne pas être disponibles dans tous les pays. Votre distributeur Audi se tient à votre disposition pour plus d'informations.

(1) Le droit d'utilisation de ces services est limité à 36 mois à partir de la première activation dans le véhicule (si celle-ci n'intervient pas dans les six premiers mois après l'achat, la durée du droit se trouve réduite d'autant).
(2) Le droit d'utilisation de ces services est limité à 10 ans à partir de la première activation dans le véhicule (si celle-ci n'intervient pas dans les six premiers mois après l'achat, la durée du droit se trouve réduite d'autant).
(3) Uniquement en combinaison avec le MMI navigation plus avec MMI touch [PNQ].
(4) Uniquement avec téléphones compatibles SAP.
(5) Le service "Hotspot WiFi" n'est pas inclus dans la carte SIM intégrée.

Ce service n'est disponible qu'avec un contrat de téléphonie mobile existant ou conclu séparément et uniquement au sein du réseau mobile respectif. Lors de la réception de données à partir de l'Internet, et selon les tarifs de votre contrat de téléphonie mobile, en particulier à l'étranger, l'utilisation de ce service peut entraîner des frais supplémentaires. En raison de la taille du volume des données, il est vivement recommandé de conclure un contrat de téléphonie mobile avec forfait de données !

Détails sur quelques nouveautés A5 Sportback : Assistance à la conduite

3 packs d'assistance à la conduite

Équipements en série

- Limiteur de vitesse
- Audi Pre sense City

Pack Assistance Stationnement [PCF]

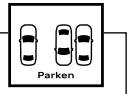

- Caméras périphériques incluant caméra de recul
- Audi park assist incluant Audi parking system plus

Pack Assistance City [PCM]

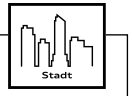

- Parking system plus (AV & AR)
- Caméra de recul
- Audi side assist
- Audi Pre sense arrière incluant Audi Pre sense Basic
- Avertisseur de sortie du véhicule
- Assistant de sortie de stationnement perpendiculaire

Pack Assistance Route [PCN]

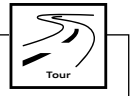

- Audi active lane assist
- Adaptive cruise control Stop & Go avec assistant embouteillage
- Lecture des panneaux de signalisation
- Assistant de conduite efficiente
- Audi Pre sense front avec Assistant d'évitement de collision et Assistant de changement direction

Les 3 packs peuvent être commandés seuls ou en combinaison.
Les équipements surlignés en rouge sont détaillés dans les pages suivantes.

Assistant de conduite efficiente - dans le pack Assistance Route [PCN]

L'assistant à la conduite efficiente utilise les données GPS et propose 4 mesures pour améliorer la consommation :

1. Le mode efficiency de l'Audi drive select : un avertisseur "lever le pied de l'accélérateur" s'affiche sur l'Audi virtual cockpit
2. Il active automatiquement le mode roue libre
3. Avec l'adaptive cruise control : adaptation automatique de la vitesse selon la lecture des limitations de vitesse.
4. Avec l'adaptive cruise control : l'assistant de virage adapte automatiquement la vitesse en virage, aux intersections et ronds-point.

- **Réduction de la consommation et des émissions de CO_2 jusqu'à 10 %.**
- **Meilleur confort grâce à l'adaptation de la vitesse sur l'ensemble du parcours routier.**
- **Permet de respecter les limitations de vitesse.**

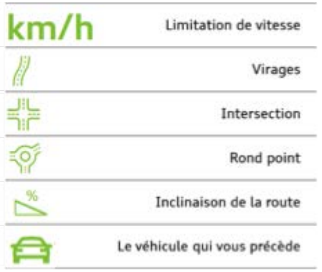

Détails sur quelques nouveautés A5 Sportback : Assistance à la conduite (suite)

Assistant d'évitement collision - dans le pack Assistance Route [PCN]

Intervient sur la direction pour aider le conducteur lors d'une manœuvre d'évitement.

1. Une secousse d'avertissement par l'Audi Pre sense front : l'assistant d'évitement d'urgence est disponible.
2. Le conducteur initie un évitement : l'assistant d'évitement d'urgence est activé (fonctionne entre 30 et 150 km/h).

- **Le système calcule une trajectoire d'évitement en fonction de la distance, de la largeur et du décalage transversal par rapport au véhicule précédent et assistera le conducteur dans le changement de direction. (C'est le conducteur qui détermine la direction de l'évitement).**

Assistant embouteillage - dans le pack Assistance Route [PCN]

Détecte les marquages au sol, les aménagements latéraux, les véhicules circulant dans les voies parallèles ainsi que plusieurs véhicules qui précèdent et établit une trajectoire virtuelle pour y entraîner le véhicule.

- **Disponible entre 0 et 65 km/h sur les boîtes automatiques et à partir de 30 km/h sur les boîtes manuelles.**
- **1er système Audi qui permet une conduite partiellement autonome dans les embouteillages.**
- **Soulage le conducteur des situations de conduite stressantes et améliore le confort.**
- **Si le conducteur ne reprend pas le contrôle, le véhicule s'arrête au bout de 9 secondes.**
- **Au-delà de 65 km/h le véhicule passe automatiquement en mode Audi active lane assist.**

Assistant de changement de direction - dans le pack Assistance Route [PCN]

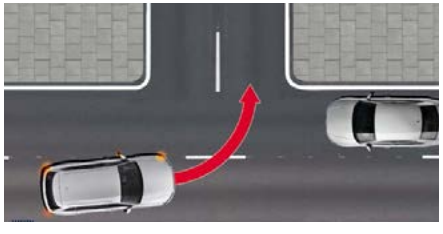

- **Le système est actif dès que le conducteur enclenche le clignotant et à une vitesse entre 2 et 10 km/h.**
- **Les freins sont relâchés dès qu'aucun véhicule n'est détecté en sens inverse.**
- **Détecte les risques de collision avec le trafic en sens inverse.**
- **Intervient activement si nécessaire.**
- **Aide à éviter une collision ou à en réduire la gravité.**

Disponible uniquement en combinaison avec les boîtes automatiques.

Détails sur quelques nouveautés A5 Sportback : Assistance à la conduite (suite)

Alerte de sortie de stationnement perpendiculaire - dans le pack Assistance City [PCM]

Assistant de sortie de stationnement perpendiculaire.

1. Une flèche rouge s'affiche sur l'écran MMI.
2. Une alerte sonore prévient le conducteur.
3. Le système intervient activement par un bref coup de frein.

- **Utilise les 2 capteurs radar de l'Audi side assist à l'arrière.**
- **Lorsqu'un véhicule en approche est détecté.**

Avertisseur de sortie du véhicule - dans le pack Assistance City [PCM]

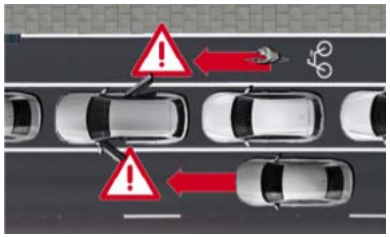

Détecte les voitures, cyclistes, motos... en approche à l'arrière et prévient les passagers avant l'ouverture de la portière et avertit par :

1. Une bande rouge LED au dessus de la poignée de porte s'illumine.
2. Des LED situées dans le rétroviseur et un signal acoustique dans un second temps.

- **Les 2 capteurs radar de l'Audi side assist couvrent les voies adjacentes au véhicule**
- **Évite les collisions avec les véhicules approchant par l'arrière lorsque le conducteur ou les passagers ouvrent la portière.**

Remarque : ne détecte pas les piétons.

	Tracking system pour Audi	Premium tracking system pour Audi
Introduction	*En cas de vol, Tracking system pour Audi permet de géolocaliser votre véhicule 24h/24, 7j/7 et empêche son redémarrage*	*En cas de vol, Premium Tracking System pour Audi permet de géolocaliser votre véhicule 24h/24, 7j/7 et empêche son redémarrage. La télésurveillance de votre véhicule en cas d'effraction est également assurée grâce au couplage à l'alarme d'origine Audi.*
Quand technologie rime avec sécurité		
Système de tracking par satellite (technologie GPS/GPRS)	•	•
Comprend 2 ans d'abonnement	•	•
Réseau de 40 plateformes d'assistance et de télésurveillance dans le monde 24h/24 7j/7	•	•
▸ Réceptionne automatiquement les alertes émises par le système en cas de :		
- déplacement anormal du véhicule (contact éteint),	•	•
- débranchement de la batterie,	•	•
▸ Prend immédiatement contact avec le propriétaire pour déterminer l'origine de l'alerte	•	•
▸ En cas de vol avéré, possibilité d'empêcher le redémarrage du véhicule (commande d'immobilisation à distance)	•	
▸ Fonctionnalités supplémentaires avec le Premium Tracking System pour Audi :		
- alerte automatique en cas de déclenchement de l'alarme volumétrique et périmétrique d'origine Audi	–	•
- commande de dissuasion (déclenchement des clignotants et du klaxon)(1)	–	•
Quand technologie rime avec interactivité		
Accès confidentiel à votre Espace Web Personnel www.audi.fr/trackingsystem(2)	•	•
▸ Géolocalisation du véhicule	•	•
▸ Définition de zone (réception d'un SMS lorsque le véhicule entre / sort de la zone définie sur la cartographie)	•	•
▸ Gestion des modes garage / transport (paramétrage du système pour éviter l'envoi de fausses alertes, lors d'évènements du type intervention sur le véhicule en atelier, transport sur dépanneuse, ferry...)	•	•

(1) Le Premium Tracking System pour Audi est couplé à l'alarme d'origine Audi. (2) L'accès à l'Espace Web Personnel et l'utilisation des services en ligne (Premium) Tracking system pour Audi sont uniquement possibles via un smartphone ou un ordinateur connecté à Internet. Activation sur demande auprès de notre prestataire de services, Cobra France, au 01 44 90 23 33.

A5 Sportback

	Code option	Prix (sauf Avus)	Prix (Avus)
Tracking system pour Audi Interdit **[PG2]**, **[PGD]** et **[PGB]**	TS1	1 400 €	Série
Premium tracking system pour Audi Oblige **[PG2]** ou **[PGD]** ou **[PGB]**	TS2	1 980 €	580 €

	Code	A5	Business line	Design	S line	Design Luxe	Avus	Prix TTC
Systèmes d'assistance à la conduite et au stationnement								
Audi active lane assist, aide le conducteur à maintenir sa trajectoire (plage de vitesse à partir d'environ 60 km/h et jusqu'à 250 km/h) Inclut [QR9] ; oblige [8G1] ou [PXC] et [9S7] ou [9S8], ainsi que [PNU] ou [PNQ] sur la finition A5 et Business Line	PCB	O	O	O	O	O	O	550 €
Audi park assist, recherche les places de stationnement appropriées le long de la chaussée à l'aide de capteurs à ultrasons et vous assiste par des manœuvres autonomes pour entrer et sortir des places de parking. Le conducteur doit simplement accélérer, freiner et surveiller les manœuvres de stationnement (activation via une touche sur la console centrale). Inclut [7X2]	7X5	O	–	O	–	–	–	730 €
		–	O	–	O	O	O	330 €
Audi parking system plus, signal sonore et visuel à l'avant et à l'arrière facilitant le stationnement et les manœuvres. Affichage de pictogrammes sur l'écran MMI ; activation via l'engagement de la marche arrière ou via une touche sur la console centrale	7X2	O	S	O	S	S	S	400 €
Audi pre sense basic, déploie automatiquement, lorsque nécessaire, des mesures préventives pour votre sécurité et celle de vos passagers, parmi lesquelles : resserrement des ceintures de sécurité à l'avant afin de limiter tout déplacement des passagers vers l'avant ou les côtés, activation des feux de détresse clignotants et fermeture du toit ouvrant coulissant/relevable en verre (si commandé) et des vitres latérales ; classement des différentes situations de conduite par le biais de la mise en réseau de différents systèmes du véhicule	7W1	O	O	O	O	O	O	310 €
Caméra de recul Oblige [7X2] ou [7X5]	KA2	O	O	O	O	S	S	550 €
Pack Assistance Route, contient : - Active lane assist - Adaptive cruise control stop & go avec Assistant de conduite en embouteillage - Lecture des panneaux de signalisation - Assistant de conduite efficiente - Audi pre sense front avec Assistant d'évitement collision et Assistant changement direction Oblige [8G1] ou [PXC], [9S7] ou [9S8] et [7X2] ou [7X5]	PCN	–	O	O	O	O	O	1 800 €
Pack Assistance City, contient : - Audi parking system plus (aide au stationnement avant et arrière) - Caméra de recul - Audi side assist - Audi pre sense arrière incluant Audi pre sense basic - Avertisseur de sortie du véhicule - Assistant de sortie de stationnement perpendiculaire Incompatible avec [PCH]	PCM	–	–	O	–	–	–	1 800 €
		–	O	–	O	–	–	1 570 €
		–	–	–	–	O	O	1 350 €
Pack Assistance Stationnement, contient : - Caméras périphériques incluant caméra de recul - Audi park assist incluant Audi parking system plus Activation via l'engagement de la marche arrière (caméras périphériques) ou via une touche sur la console centrale (Audi park assist). Oblige [1XW] ou [1XP] ou [2PF] et [PNQ]	PCF	–	–	O	–	–	–	2 120 €
		–	O	–	O	–	–	1 890 €
		–	–	–	–	O	O	1 670 €
Pack Assistance City + Pack Assistance Stationnement Incompatible avec [PCH], [PCM] et [PCF] ; oblige [1XW] ou [1XP] ou [2PF]et [PNQ]	PCZ	–	–	O	–	–	–	2 830 €
		–	O	–	O	–	–	2 600 €
		–	–	–	–	O	O	2 380 €

O : option S : proposé en série – : non proposé.

Systèmes d'assistance à la conduite et au stationnement (suite)

	Code	A5	Business line	Design	S line	Design Luxe	Avus	Prix TTC
Pack Audi Side Assist, contient : - Assistant de changement de voie de circulation via affichage par LED dans le rétroviseur extérieur correspondant (à partir d'environ 15 km/h et jusqu'à 250 km/h) - Audi pre sense arrière incluant Audi pre sense basic : un système détecte les collisions potentielles à l'arrière et à titre préventif tend les ceintures, ferme les vitres (et le toit ouvrant si installé) et allume les feux de détresse	PCH	O	O	O	O	O	O	980 €
Système de lecture des panneaux de signalisation par caméra. Oblige [9S7] ou [9S8], ainsi que [PNU] ou [PNQ] sur la finition A5	QR9	O	O	O	O	O	O	370 €
Audi Hold assist	UH2	O	O	O	O	O	S	100 €
Sécurité / confort								
Augmentation de la capacité du réservoir à carburant à 54 litres. Uniquement pour les motorisations 2.0 TDI à transmission avant	0M1	O	O	O	O	O	O	Gratuit
Augmentation de la capacité du réservoir d'AdBlue à 24 litres. Uniquement pour motorisations diesel et oblige [0M1] sur les motorisations diesel à transmission avant	FK2	O	O	O	O	O	O	60 €
Alarme antivol, surveillance des portières, du capot avant et du coffre incluant une protection volumétrique de l'habitacle (désactivable), protection antiremorquage par capteur d'angle d'inclinaison et alarme sonore indépendante de la tension de bord. Inclut la fonction safelock : empêche l'ouverture des portes de l'intérieur dès que le véhicule a été verrouillé à l'aide de la clé	PG2	O	O	O	O	–	–	580 €
Clé confort (Keyless entry) : système de verrouillage et de déverrouillage du véhicule sans utilisation de la clé. Inclut l'ouverture et la fermeture du coffre par capteur à l'aide du pied	PGE	O	O	O	O	S	S	690 €
Clé confort + Alarme antivol avec fonction safelock	PGD	O	O	O	O	–	–	1 270 €
		–	–	–	–	O	O	580 €
Commande d'ouverture de porte de garage (HomeLink). Précisions et liste de compatibilités sur le site www.eurohomelink.com	VC1	O	O	O	O	O	O	285 €
Climatisation automatique confort 3 zones, en plus de la climatisation automatique : régule électroniquement la température et la répartition de l'air pour le conducteur et le passager avant, sortie d'air régulée par les buses d'air grâce à une ventilation diffuse et homogène ; commande de climatisation supplémentaire dans la console centrale arrière pour le réglage de la température à l'arrière ; commande automatique de fonctionnement en circuit fermé par détecteur de pollution, capteur de pluie et de luminosité ainsi que filtres combinés à particules à charbon actif et particules ; boîte à gants ventilée	9AQ	O	S	S	S	S	S	830 €
Chauffage/ventilation stationnaire, réchauffe l'habitacle et dégivre les vitres sans avoir à démarrer le moteur. La ventilation stationnaire apporte de l'air frais et abaisse la température intérieure. Les deux fonctions peuvent être activées à l'aide d'une minuterie et d'une télécommande à fréquence radio séparée avec confirmation de fonction. En combinaison avec [IW3] le chauffage stationnaire peut être commandé à distance via l'application smartphone MMI connect	9M9	O	O	O	O	O	O	1 720 €
Chassîs Sport, carrosserie rabaissée de 20 mm par rapport au châssis dynamique de série, avec suspension et amortissement fermes pour un contact plus direct avec la route et comportement plus sportif	1BE	O	O	O	S	O	O	410 €
Châssis confort avec amortissement piloté, rabaissement de 10 mm par rapport au châssis dynamique de série. Réglage du tarage des amortisseurs via l'Audi drive select	1BL	O	O	O	–	O	O	1 190 €
		–	–	–	O	–	–	770 €
Coffre de toit pour bagages 300 L - Accessoires d'Origine Audi®	8V0071200	O	O	O	O	O	O	449 €(1)
Coffre de toit pour bagages 360 L - Accessoires d'Origine Audi®	8X0071200	O	O	O	O	O	O	499 €(1)
Coffre de toit pour bagages 405 L - Accessoires d'Origine Audi®	8K0071200	O	O	O	O	O	O	699 €(1)

O : option S : proposé en série – : non proposé. (1) Prix TTC client conseillé, hors pose. Sous réserve de changement de références ou de péremptions. Rapprochez-vous de votre magasin.

Securité / confort (suite)

	Code	A5	Business line	Design	S line	Design Luxe	Avus	Prix TTC
Direction dynamique, augmente la dynamique et le confort de conduite grâce à une régulation dynamique de la direction. Outre une adaptation de l'effort de direction, une adaptation supplémentaire de l'angle de braquage est réalisée (démultiplication). De plus, la stabilisation du véhicule est assistée par le système via l'ESC par des impulsions de direction très rapides	1N8	O	O	O	O	O	O	1 210 €
Pack Rangement et coffre, inclut les éléments suivants dans l'habitacle : filet de rangement au dos des sièges avant, porte-boissons dans l'accoudoir central arrière, vide-poches côté conducteur, boîte à gants verrouillable. Ainsi que dans le coffre : filet de coffre, 2 crochets pour sac et prise 12 volts	QE1	O	O	O	O	S	S	230 €
Volant / sièges / applications								
Accoudoir central confort à l'avant avec inclinaison réglable et coulissant en longueur	6E3	O	S	S	S	S	S	230 €
Applications décoratives en aluminium Ellipse Incompatible avec [WK8]	5TT	O	O	S	–	S	–	300 €
Applications décoratives en ronce de noyer brun foncé. Incompatible avec [WK8]	5MG	O	O	–	–	–	–	560 €
		–	–	O	–	O	O	260 €
Applications décoratives en piano laqué noir	5TL	–	–	–	O	–	O	260 €
Applications décoratives en bois de chêne gris nature	7TL	–	–	O	–	O	S	260 €
Appui lombaire à 4 axes pour les sièges avant, réglage électrique, horizontal et vertical	7P1	O	S	S	S	S	S	320 €
Appui lombaire avec fonction massage pour le siège du conducteur	8I6	O	O	O	O	O	O	590 €
Appui-tête variables pour les sièges avant avec réglage manuel de la hauteur, de l'inclinaison et de la distance de l'appuie-tête. Incompatible avec [3FB]	5ZC	O	O	O	O	O	O	150 €
Ciel de pavillon en tissu noir	6NQ	O	O	O	S	O	O	310 €
Eléments de l'habitacle en similicuir, partie inférieure de la console centrale (repose-genoux) et accoudoirs de portières en similicuir de couleur (assortie à la couleur de la partie inférieure du tableau de bord). Oblige une sellerie cuir	7HB	O	O	O	O	O	S	350 €
Pack Audi design selection avec sellerie en cuir / tissu Conclusion, comprend : - Jantes en aluminium coulé style 10 branches dynamiques, partiellement polies, 8 J x 18" avec pneus 245/40 R 18 - Moulures de seuil éclairées avec insert en aluminium - Applications décoratives en aluminium Trimaran - Volant 3 branches multifonction plus en cuir avec application chromée sur la branche inférieure (de série avec palettes de changement de vitesse pour S tronic et tiptronic) - Pack éclairage d'ambiance - Eléments de l'habitacle en similicuir Incompatible avec jantes 17"	WK8	–	–	O	–	–	–	2 460 €

O : option S : proposé en série – : non proposé.

Volant / sièges / applications (suite)

	Code	A5	Business line	Design	S line	Design Luxe	Avus	Prix TTC
Pack Audi design selection avec sellerie en cuir / Alcantara et surpiqûres contrastées, comprend : - Jantes en aluminium coulé style 10 branches dynamiques, partiellement polies, 8 J x 18" avec pneus 245/40 R 18 - Moulures de seuil éclairées avec insert en aluminium - Applications décoratives en aluminium Trimaran - Volant 3 branches multifonction plus en cuir avec application chromée sur la branche inférieure (de série avec palettes de changement de vitesse pour S tronic et tiptronic) - Pack éclairage d'ambiance - Eléments de l'habitacle en similicuir - Tapis de sol avec liseré de couleur contrastée Oblige [Q1D] et incompatible avec jantes 17"	WK8/N6E	–	–	O	–	–	–	3 070 €
Pack Audi design selection avec sellerie en cuir Nappa et surpiqûres contrastées, comprend : - Jantes en aluminium coulé style 10 branches dynamiques, partiellement polies, 8 J x 18" avec pneus 245/40 R 18 - Moulures de seuil éclairées avec insert en aluminium - Applications décoratives en aluminium Trimaran - Volant 3 branches multifonction plus en cuir avec application chromée sur la branche inférieure (de série avec palettes de changement de vitesse pour S tronic et tiptronic) - Pack éclairage d'ambiance - Eléments de l'habitacle en similicuir - Tapis de sol avec liseré de couleur contrastée Oblige [Q1D] et incompatible avec jantes 17"	WK8/N3Q	–	–	O	–	–	–	4 150 €
Sellerie en cuir / Alcantara avec sièges avant Sport : partie centrale des sièges avant et des deux sièges extérieurs arrière, ainsi que panneaux de contreportes en Alcantara ; bourrelets latéraux, appuie-tête, place centrale arrière et accoudoir central en cuir	N7U/Q1D	O	O	O	–	O	–	1 970 €
		–	–	–	–	–	O	1 570 €
Sellerie en cuir Milano	N5W	O	O	O	–	S	S	2 180 €
Sellerie en cuir / similicuir : partie centrale des sièges avant et des deux sièges extérieurs arrière, ainsi que le bourrelet latéral côté entrée conducteur en cuir ; bourrelets latéraux, appuie-tête, partie intérieure des contreportes, accoudoir central et place centrale arrière en similicuir	N1F	O	O	O	–	–	–	1 175 €
Sellerie en cuir / Alcantara avec logo S line	N7K	–	–	–	O	–	–	610 €
Sellerie en cuir Nappa avec logo S line	N3M	–	–	–	O	–	–	1 690 €
Sièges avant réglables électriquement	3L5	O	O	O	O	S	S	930 €
Sièges avant réglables électriquement avec fonction mémoire pour le siège conducteur + rétroviseurs extérieurs réglables et escamotables électriquement, dégivrants des deux côtés et buses de lave-glaces dégivrantes ; 2 combinaisons de réglage mémorisables. Inclut [7P1] et [3L5]	PV3/6XF	O	–	–	–	–	–	1 765 €
		–	O	O	O	–	–	1 170 €
		–	–	–	–	O	–	570 €
Sièges avant réglables électriquement avec fonction mémoire pour le siège conducteur + rétroviseurs extérieurs réglables et escamotables électriquement, jour/nuit automatique, dégivrants des deux côtés et buses de lave-glaces dégivrantes ; 2 combinaisons de réglage mémorisables. Inclut [7P1] et [3L5]	PV3/6XL	O	–	–	–	–	S	1 910 €
		–	O	O	O	–	S	1 315 €
		–	–	–	–	O	S	715 €
Sièges avant Sport S avec appuie-tête intégrés au dossier, avec appuis lombaires électriques avec fonction massage. Interdit [PV3]. Oblige [4A3], [N3M] et [3L5]	PS6	–	–	–	O	–	–	1 150 €
Sièges avant chauffants, chauffe la partie centrale des assises et des dossiers (chauffe aussi les bourrelets latéraux des sièges avec sellerie cuir et sièges Sport)	4A3	O	O	O	O	O	S	440 €

O : option S : proposé en série – : non proposé.

Volant / sièges / applications (suite)

	Code	A5	Business line	Design	S line	Design Luxe	Avus	Prix TTC
Sièges avant et arrière chauffants (identique au chauffage des sièges à l'avant, pour les sièges extérieurs arrière). Oblige [9AQ] et une sellerie cuir ou mixte	4A4	O	O	O	O	O	–	840 €
		–	–	–	–	–	O	400 €
Sièges Sport à l'avant Oblige une sellerie cuir ou mixte et n'inclut pas [7P1]	Q1D	O	O	O	S	O	S	400 €
Sièges ventilés à l'avant : ventilation active de la partie centrale de l'assise et du dossier (le cuir des sièges avant ventilés et des deux sièges extérieurs arrière non ventilés est perforé) Oblige [N5W], [4A3] ou [4A4]	PS8	–	–	–	–	O	–	1 390 €
		–	–	–	–	–	O	985 €
Volant 3 branches multifonction plus en cuir (de série avec palettes de changement de vitesse pour S tronic et tiptronic)	1XW	O	O	S	–	S	S	185 €
Volant 3 branches multifonction plus en cuir chauffant (de série avec palettes de changement de vitesse pour S tronic et tiptronic)	1XP	O	O	–	–	–	–	410 €
		–	–	O	–	O	O	230 €
Volant 3 branches multifonction plus en cuir avec méplat (de série avec palettes de changement de vitesse pour S tronic et tiptronic). Avec logo S line et poignées de volant en cuir perforé pour S line	2PF	–	–	O	S	O	O	90 €
Pare-brise / vitres / rétroviseurs / éclairage intérieur								
Pack éclairage : miroir de courtoisie, console centrale et porte-boissons avant éclairés; éclairage périphérique dans les poignées de portières extérieures ; éclairage des seuils de portes, de la zone des pieds, des portières et des poignées de portières intérieures	QQ1	O	O	S	O	S	S	310 €
Pack éclairage d'ambiance, en plus du pack éclairage comprend 3 profils de couleur prédéfinis et un profil de couleur personnalisable via l'Audi drive select. Les adaptations de teintes s'appliquent aux parties suivantes : porte-boissons et console centrale à l'avant, zone des pieds à l'avant, vide-poches de portières à l'avant et éclairage d'ambiance des portières avant	QQ2	O	O	–	O	–	–	430 €
		–	–	O	–	O	O	120 €
Pare-soleil coulissant latéralement côtés conducteur et passager. Oblige [QQ5], [QQ1] ou [QQ2]	5XF	O	O	O	O	O	O	65 €
Rétroviseurs extérieurs réglables et escamotables électriquement, dégivrants des deux côtés et buses de lave-glaces dégivrantes	6XE	O	S	S	S	S	–	275 €
Rétroviseurs extérieurs réglables et escamotables électriquement, jour/nuit automatique, dégivrants des deux côtés et buses de lave-glaces dégivrantes	6XK	O	–	–	–	–	–	420 €
		–	O	O	O	O	–	145 €
Toit ouvrant coulissant/relevable électriquement en verre de sécurité simple vitrage teinté et pare-soleil réglable en continu, incluant coupe-vent intégré et fermeture/ouverture confort depuis l'extérieur par la clé du véhicule	3FB	O	O	O	O	O	O	1 520 €
Vitres surteintées (Privacy glass) : vitrage surteinté pour les vitres latérales arrière et lunette arrière surteintées	VW1	O	O	O	O	O	O	510 €

O : option S : proposé en série – : non proposé.

	Code	A5	Business line	Design	S line	Design Luxe	Avus	Prix TTC
Infotainement / multimédia / navigation								
Audi connect avec une carte SIM de données intégrée (valable pour 36 mois) : Assure une connexion confortable de votre véhicule à Internet pour l'utilisation d'Audi connect via un module de données LTE/UMTS intégré. Lecteur de carte SIM sur le panneau de la navigation MMI plus avec MMI touch dans la boîte à gants. Grâce aux services proposés par Audi connect dans votre véhicule, recherchez aisément des destinations spécifiques au choix dans le MMI ou accédez aux dernières informations, aux prévisions météorologiques ou à vos e-mails. Le hotspot WiFi vous permet également d'employer votre ordinateur portable, votre tablette ou tout autre appareil mobile Inclut les services/applications des catégories "monVoyage", "monRéseau", "mesInfos" et "maMusique". Voir détails en page Audi Connect. NB : le service Hotpsot WiFi n'est pas inclus dans la carte SIM de données intégrée. Ce service n'est disponible qu'avec un contrat de téléphonie mobile existant ou conclu séparément et uniquement au sein du réseau mobile respectif. NB : en combinaison avec l'Audi phone box, permet la fonction de "téléphone de voiture" via lecteur de carte SIM avec une carte SIM jumelle (Données + Voix) ou téléphone avec profil rSAP Oblige [PNU] ou [PNQ] sur la finition A5 et gratuit en combinaison avec [PNQ]	IT3	O	S	O	S	S	S	425 €
Affichage tête haute	KS1	O	O	O	O	O	O	1 190 €
Audi Connect "Sécurité et Service" : inclut les services/applications des catégories "mesServices" et "monVéhicule". Voir détails en page 21. Oblige [PNV] ou [PNU] ou [PNQ] sur la finition A5	IW3	O	S	S	S	S	S	300 €
Audi music interface : des lecteurs médias portables, tels qu'un Apple iPod/iPhone (fonctionnalité musique) ainsi que d'autres dispositifs de stockage USB et lecteurs MP3, peuvent être reliés au véhicule. Inclut 2 interfaces USB avec fonction de charge et de transfert de données, ainsi qu'une prise d'entrée AUX. Logement dans la console centrale. Interdit [PNU] et [PNQ] sur la finition A5	UE7	O	S	O	—	—	—	190 €
Audi phone box avec charge du téléphone par induction (standard Qi) : Compartiment spécifique avec induction situé dans la console centrale avant permettant d'y ranger le téléphone portable. Avantages : - amélioration de la qualité de réception - recharge de la batterie du téléphone via câble USB ou induction (standard Qi) - dispositif mains libres et commande vocale du téléphone - diminution du rayonnement SAR dans l'habitacle grâce au raccordement à l'antenne du véhicule - commande via le système MMI ou le volant multifonction - en combinaison avec Audi connect, permet la fonction de "téléphone de voiture" via lecteur de carte SIM ou profil rSAP NB : informations sur les téléphones portables compatibles auprès de votre partenaire Audi ou sur www.audi.fr/telephone	9ZE	O	S	O	O	S	S	410 €
Audi smartphone interface (Apple CarPlay ou Google AndroidAuto), relie votre smartphone à votre Audi. Ce dispositif transfère instantanément les contenus de votre smartphone directement sur l'écran MMI via USB. La navigation, la téléphonie, la musique et d'autres applications tierces sélectionnées peuvent ainsi être aisément contrôlées à l'aide du MMI ou par commande vocale. Inclut Audi music interface. Une fois le smartphone connecté par USB, l'Audi smartphone interface reconnait le système d'exploitation du smartphone (Android ou iOS) et bascule ainsi automatiquement vers Apple CarPlay ou Google Android Auto. Oblige [PNV] ou [PNU] ou [PNQ] sur la finition A5	UI2	O	S	O	S	S	S	370 €
Audi sound system : 10 haut-parleurs incluant un haut-parleur central et un subwoofer ; amplificateur à 6 canaux avec une puissance totale de 180 watts	9VD	O	O	O	S	S	S	350 €
Audi virtual cockpit : système d'information du conducteur avec écran haute résolution de 12,3". Oblige [PNQ] et [1XW] ou [1XP] ou [2PF]	9S8	O	—	—	S	S	S	610 €
		—	O	O	S	S	S	300 €

O : option S : proposé en série — : non proposé.

Infotainement / multimédia / navigation (suite)

	Code	A5	Business line	Design	S line	Design Luxe	Avus	Prix TTC
Bang & Olufsen Sound System avec son en 3D : 19 haut-parleurs incluant haut-parleurs aigus et médiums avec son 3D, haut-parleur central et subwoofer ; l'amplificateur à 16 canaux a une puissance totale de 755 watts ; volume sonore asservi à la vitesse ; acoustique enveloppante grâce au nouveau son en 3D pour les sièges avant	9VS	O	O	O	–	–	–	1 380 €
		–	–	–	O	O	O	1 030 €
MMI® navigation, inclut en plus du MMI Radio plus : - Système de navigation avec écran couleur haute résolution de 7" - Représentation de carte en 3D - Recherche MMI : recherche de texte libre avec suggestions intelligentes de destination dès le début de la saisie - Commande vocale - Informations routières détaillées : aperçu de cartes, choix d'itinéraires alternatifs, POI, indication des voies, sorties d'autoroute, zoom sur intersection, etc. - Guidage dynamique avec TMCpro (en combinaison avec Audi connect : informations routières en ligne) - Connexion confortable de votre véhicule au réseau Internet pour utiliser les services d'Audi connect via un module de données LTE/UMTS intégré, lecteur de carte SIM pour données SIM dans le panneau de la navigation MMI - Hotspot WiFi pour connecter des appareils mobiles à Internet et employer l'application MMI connect - Utilisation gratuite des services Audi connect pendant 3 mois, comme les informations routières en ligne, la navigation avec les cartes Google Earth™ et Google Street View™, les places de parking, le prix du carburant et de nombreux autres services. Si vous optez pour l'équipement Audi connect en option ou les Accessoires d'Origine Audi, vous profitez d'une durée d'exploitation des services illimitée - Système d'information du conducteur avec écran monochrome de 5 pouces et affichage de conseils de navigation - Utilisation des données de navigation pour une conduite efficiente et préventive (par exemple limites de vitesse et côtes) - Destinations spéciales myAudi : vous pouvez importer vos listes individuelles de points de destinations (POI) dans le véhicule via le portail myAudi - Informations locales : informations sur les limitations de vitesse en vigueur, vignette obligatoire etc. au passage de la frontière - Mémoire flash pour musique (10 Go) - 2 lecteurs de carte mémoire SDXC, lecteur CD, prise d'entrée AUX - Interface Bluetooth pour système mains libres et audiostreaming - Interface USB avec fonction de charge - Afficher et lire par synthèse vocale les e-mails et messages à partir de votre téléphone portable Oblige [IT2] ou [IT3]	PNU	O	S	S	–	–	–	1 815 €
MMI® navigation plus avec MMI touch inclut en plus du MMI Navigation : - Ecran couleur haute résolution de 8,3" - Mise à jour des cartes en ligne - MMI touch : champ de saisie sur écran tactile - Utilisation gratuite des services Audi connect pendant 2 ans - Système d'information du conducteur avec écran couleur 7" incluant affichage de la carte de navigation - Lecteur DVD (compatible MP3, WMA, AAC et MPEG-4) pour CD/DVD musique et DVD vidéo - Mémoire flash pour musique 10 Go, 2 lecteurs de carte mémoire SDXC, lecteur DVD (MP3, WMA, AAC, MPEG-4), prise d'entrée AUX Oblige [9S7] ou [9S8] et [1XW] ou [1XP] ou [2PF]. Contient [IT3]	PNQ	O	–	–	S	S	S	3 415 €
		–	O	O	S	S	S	1 600 €
Pack Smartphone, inclut : - Audi music interface - Audi smartphone interface - Préparation de navigation (fonction de navigation et cartographie comme équipement ultérieur dans les Accessoires d'Origine Audi) - Lecteur de carte SDXC supplémentaire (jusqu'à 2 To)	PNV	O	–	–	–	–	–	1 200 €
Réception radio numérique (DAB), ajoute à l'offre de radios analogiques la réception de stations numériques selon le standard DAB, incluant DAB+ et DMB Audio	QV3	O	O	O	O	O	O	410 €
Système d'information du conducteur avec écran couleur haute résolution de 7". Possibilités d'affichage supplémentaires des systèmes d'assistance au conducteur et autres contenus affichés du système MMI comme, le cas échéant, navigation, menu du téléphone ; incluant la recommandation de repos	9S7	O	S	S	–	–	–	310 €

O : option S : proposé en série – : non proposé.

	Code	A5	Business line	Design	S line	Design Luxe	Avus	Prix TTC
Jantes / pneumatiques								
Jantes en aluminium 5 branches Aero branches, contrastées titane et partiellement polies 7.5 J x 17"	F65	O	O	—	—	—	—	485 €
Jantes en aluminium coulé style 5 branches doubles, 7.5 J x 17"	F66	O	O	—	—	—	—	185 €
Jantes en aluminium coulé style 10 branches parallèles, 8.5 J x 18"	PRK	O	O	—	—	S	—	1 150 €
		—	—	O	O	S	—	305 €
Jantes en aluminium coulé 15 branches, contrastées titane et partiellement polies, 8.5 J x 19"	PRR	O	O	—	—	—	—	2 300 €
		—	—	O	—	—	—	1 450 €
		—	—	—	O	O	—	1 150 €
		—	—	—	—	—	O	Gratuit
Jantes en aluminium coulé style 5 branches parallèles, 8.5 J x 19"	PRL	O	O	—	—	—	—	2 115 €
		—	—	O	O	O	—	1 270 €
		—	—	—	—	—	O	Gratuit
Jantes en aluminium coulé style 15 branches en V, gris contrées et partiellement polies 8.5 J x 19"	PRI	O	O	—	—	—	—	2 300 €
		—	—	O	—	—	—	1 450 €
		—	—	—	O	O	—	1 150 €
		—	—	—	—	—	O	Gratuit
Jantes en aluminium coulé style 10 branches en V, 8.5 J x 19"	PQJ	O	O	—	—	—	S	2 600 €
		—	—	O	—	—	S	1 750 €
		—	—	—	O	O	S	1 450 €
Jantes en aluminium coulé en style blade à 5 bras, 8.5 J x 19"	PQI	O	O	—	—	—	—	2 720 €
		—	—	O	—	—	—	1 875 €
		—	—	—	O	O	—	1 570 €
		—	—	—	—	—	O	125 €
Jantes en aluminium coulé style 5 branches en pylône titanium mat, polies brillant, 8.5 J x 19"	PQH	O	O	—	—	—	—	2 960 €
		—	—	O	—	—	—	2 115 €
		—	—	—	O	O	—	1 815 €
		—	—	—	—	—	O	365 €

O : option S : proposé en série — : non proposé.

Jantes / pneumatiques (suite)

	Code	A5	Business line	Design	S line	Design Luxe	Avus	Prix TTC
Jantes en aluminium coulé en style turbine 5 bras, magnésium, polies brillant 8.5 J x 19" Disponible uniquement avec transmission quattro	PQW	O	O	–	–	–	–	3 080 €
		–	–	O	–	–	–	2 235 €
		–	–	–	O	O	–	1 935 €
		–	–	–	–	–	O	485 €
Tire mobility system : compresseur et produit de colmatage en cas de crevaison (remplace la roue de secours)	1G8	O	O	O	O	O	O	Gratuit
Extérieur								
Assistant de feux de route, activaction et désactivation automatique des feux de route (dans les limites du système). Inclut la fonction Coming-Home/ Leaving Home	8G1	O	O	O	O	O	O	190 €
Crochet d'attelage, escamotable mécaniquement, avec déverrouillage électrique, col de cygne et boule en acier forgé ; commande par touche dans le coffre. La prise de remorque intégrée et pivotante permet le fonctionnement continu des appareils électriques installés dans la remorque ou la caravane, même pendant la conduite. Stabilisation d'attelage par le contrôle électronique de stabilisation (ESC)	1D4	O	O	O	O	O	O	950 €
Lave-phares : fonctionnant à l'eau et sous haute pression, pour une bonne puissance d'éclairage et une meilleure visibilité avec une dispersion réduite. De série avec [PXC]	8X1	O	O	O	O	O	O	320 €
Phares à LED, avec clignotants arrière à LED dynamiques	PX2	O	O	O	O	S	S	1 440 €
Phares Audi Matrix LED, comprend le repérage des panneaux de signalisation, la fonction des feux de virage dynamiques, les feux diurnes et les feux arrière à LED avec clignotants dynamiques et les lave-phares. Inclut [8X1] et interdit [8G1]	PXC	O	O	O	O	–	–	2 300 €
		–	–	–	–	O	O	855 €
Pack extérieur S line	PQD	–	–	O	–	O	O	1 770 €
		–	–	–	O	–	–	1 530 €
Suppression partielle d'identification arrière (moteur)	2Z7	O	O	O	O	O	O	Gratuit
Suppression totale d'identification arrière (modèle et moteur)	2Z0	O	O	O	O	O	O	Gratuit

O : option S : proposé en série – : non proposé.

A5 Sportback essence

		2.0 TFSI (252 ch)
Moteur		
Puissance maxi en ch (kW) à tr/mn		252 (185) / 5 000 – 6 000
Nombre de cylindres / soupapes		4 / 16
Cylindrée (cm^3)		1 984
Couple maxi (Nm) à tr/mn		370 / 1 600 – 4 500
Transmission		
Transmission		quattro
Boîte de vitesses		S tronic 7
Poids / Volumes		
Poids à vide (kg) / Total maxi autorisé en charge (kg)		1 610 / 2 105
Remorque freinée sur rampe 8 % / 12 % / non freinée (kg)		1 900 / 1 700 / 750
Volume du coffre / banquette arrière rabattue (l)		480
Volume du réservoir de carburant (l)		58
Performances - Consommation		
Vitesse maximale (km/h) sur circuit		250
Accélération de 0 à 100 km/h (s)		6
Carburant		Super sans plomb, E25 95 ROZ
Consommation cycles urbain / routier / mixte (l/100 km)	Jantes 17"(1)(2)	7,7 / 5,0 / 5,9
	Jantes 18"(1)(2)	7,8 / 5,2 / 6,2
	Jantes 19"(1)(2)	7,9 / 5,4 / 6,3
Émissions massiques de CO_2 en cycle mixte (g/km)	Jantes 17"(1)(2)	136
	Jantes 18"(1)(2)	141
	Jantes 19"(1)(2)	144
Norme antipollution		EU 6
Start/Stop / Récupération d'énergie		oui / oui

(1) Selon la disponibilité des jantes sur la motorisation.
(2) Données en cours d'homologation

A5 Sportback diesel

		2.0 TDI (190 ch)		**V6 3.0 TDI** (218 ch)
Moteur				
Puissance maxi en ch (kW) à tr/mn		190 (140) / 3 800 - 4 200		218 (160) / 4 000 - 5 000
Nombre de cylindres / soupapes		4 / 16		6 / 24
Cylindrée (cm^3)		1 968		2 967
Couple maxi (Nm) à tr/mn		400 / 1 750 – 3 000		400 / 1 250 – 3 750
Transmission				
Transmission		aux roues avant	quattro	quattro
Boîte de vitesses		S tronic 7	S tronic 7	S tronic 7
Poids / Volumes				
Poids à vide (kg) / Total maxi autorisé en charge (kg)		1 595 / 2 115	1 675 / 2 185	1 715 / 2 220
Remorque freinée sur rampe 8 % / 12 % / non freinée (kg)		1 900 / 1 700 / 750	2 000 / 1 800 / 750	2 000 / 1 800 / 750
Volume du coffre / banquette arrière rabattue (l)		480		460
Volume du réservoir de carburant (l)		40	58	58
Performances - Consommation				
Vitesse maximale (km/h) sur circuit		235	235	245
Accélération de 0 à 100 km/h (s)		7,9	7,4	6,4
Carburant		Diesel, selon la norme EN 590		Diesel, selon la norme EN 590
Consommation cycles urbain / routier / mixte (l/100 km)	Jantes 17"(1)(2)	4,9 / 3,8 / 4,2	5,2 / 4,1 / 4,5	5,0 / 4,3 / 4,6
	Jantes 18"(1)(2)	4,9 / 4,0 / 4,3	5,3 / 4,3 / 4,6	5,1 / 4,6 / 4,8
	Jantes 19"(1)(2)	4,9 / 4,1 / 4,4	5,3 / 4,4 / 4,7	5,1 / 4,7 / 4,8
Émissions massiques de CO_2 en cycle mixte (g/km)	Jantes 17"(1)(2)	109	117	119
	Jantes 18"(1)(2)	112	121	124
	Jantes 19"(1)(2)	114	124	125
Norme antipollution / Filtre à particules		EU 6 / oui	EU 6 / oui	EU 6
Start/Stop / Récupération d'énergie		oui / oui	oui / oui	oui / oui

(1) Selon la disponibilité des jantes sur la motorisation.
(2) Données en cours d'homologation

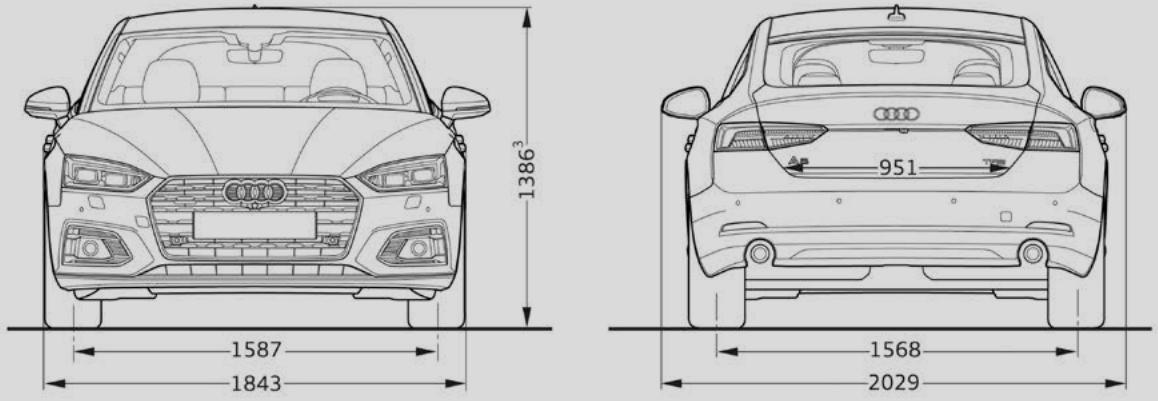

(3) Hauteur maximum

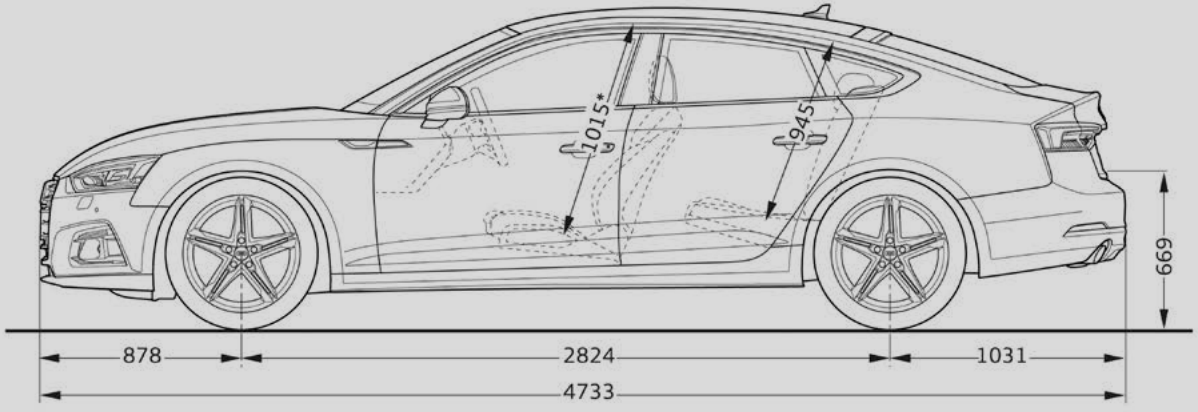

* Espace maximum au dessus de la tête

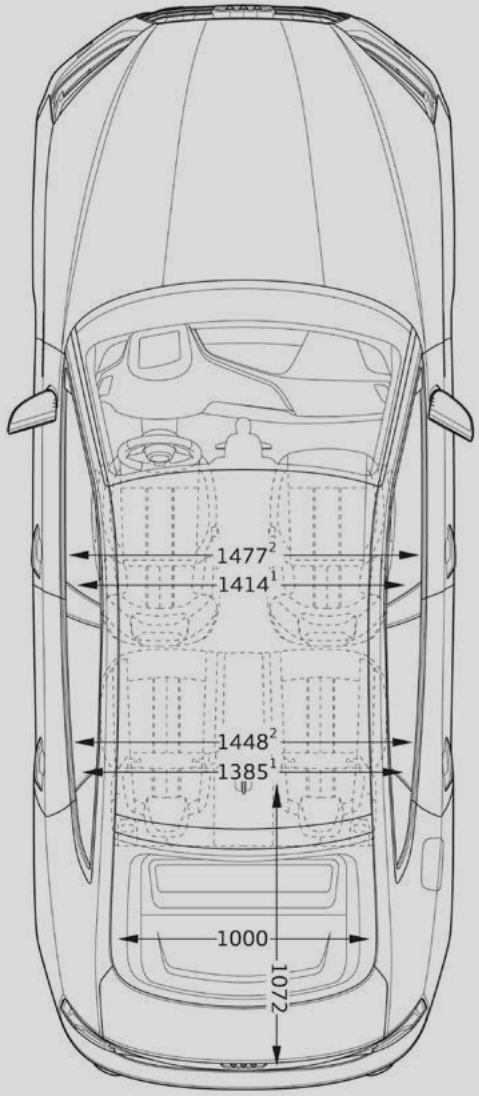

(1)Largeur aux épaules (2) Largeur aux coudes

Toutes les cotes sont indiquées en millimètres.

AUDI FRANCE
BP 62
02601 Villers-Cotterêts Cedex
Réalisation ALTAVIA-PARIS

Le modèle, les versions et les équipements présentés dans ce catalogue ainsi que certains services ne sont pas disponibles dans tous les pays. Les automobiles qui figurent sur les photos comportent des équipements en option avec le supplément de prix. Les informations concernant : **possibilités de livraison, aspect, performances, dimensions, poids, consommation et frais d'entretien des véhicules correspondent aux données en notre possession à la date de mise en ligne. Les informations contenues dans le présent document sont modifiables à tout moment et sans préavis. Pour plus d'information veuillez vous rapprocher de votre Distributeur Audi.**

Les matériaux et composants de ce véhicule ont été conçus pour minimiser leur impact sur l'environnement, dans le respect de la réglementation relative aux véhicules hors d'usage. Ont ainsi été privilégiés des composants et matériaux recyclés et/ou ré-employables et/ou valorisables, visant à faciliter le démontage et la dépollution des véhicules hors d'usage ainsi qu'à préserver l'environnement. Tout véhicule en fin de vie peut être cédé gratuitement par son dernier propriétaire aux démolisseurs et broyeurs agréés par les services compétents. Pour plus de renseignements sur la cession des véhicules hors d'usage et/ou les dispositifs mis en place pour prévenir les atteintes environnementales, n'hésitez pas à contacter votre distributeur Audi, ou Audi France, 11, avenue de Boursonne - BP 62 - 02601 Villers-Cotterêts Cedex.

www.audi.fr

Audi recommande

Castrol

VORSPRUNG DURCH TECHNIK : L'AVANCE PAR LA TECHNOLOGIE